ՏԱՆԻՔԻ ՉԱԳԱՐԻ ՀԱՆԳՈՒՅՑ

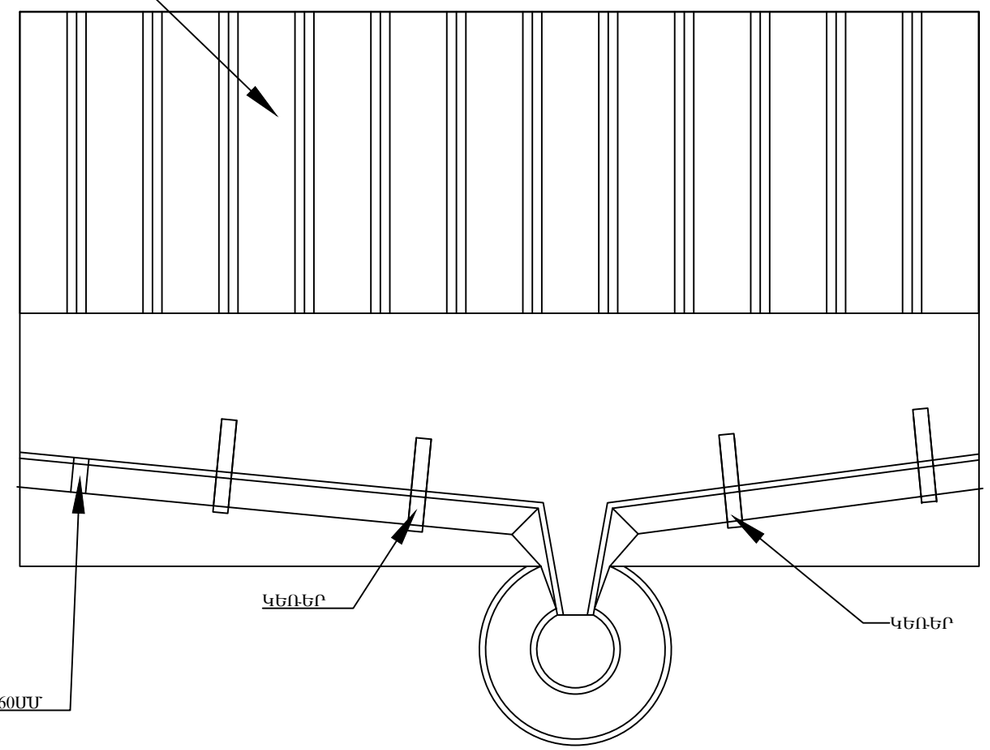

ՕԴԱՓՈԽՈՒԹՅԱՆ ԵՐԴԻԿԻ ԳԾԱԳԻՐ

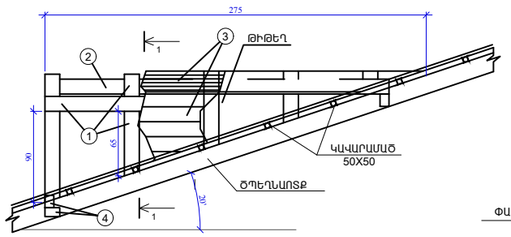

ՀԱՏՈՒՅԹ «1-1»

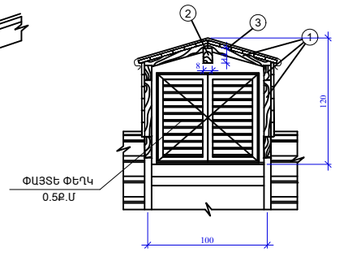

Հ / Հ	ԷԼԵՄԵՆՏԻ ԱՆՎԱՆՈՒՄԸ	ՀԱՏՈՒՅԹ ՄՄ	ԵՐԿԱՐ. Մ	ԾԱՎԱԼ ԽՈՐ/ Մ
1	2	3	4	5
1	ԾՊԵՂՆԱՌՏՔ	140 X 80	8.50	0,095
2	ՄԱՐԴԱԿ	150 X 80	2.75	0,033
3	ՏԱԽՏԱԿ	150 X 50	36.67	0,275
4	ՀՈՐԻԶՈՆԱԿԱՆ ՄԱՐԴԱԿ	150 X 80	2.00	0,024
		ՄԵԿ ՀԱՏԻ ՀԱՄԱՐ ԸՆԴԱՄԵՆԸ՝		0,427

ՉՈՐՍ ՀԱՏԻ ՀԱՄԱՐ ԸՆԴԱՄԵՆԸ՝ 1.708խ.Մ
ՉՈՐՍ ՀԱՏ ՓԱՅՏԵ ՓԵՂԿ՝ 2.0Ք.Մ

ԾԱՆՈԹՈՒԹՅՈՒՆ

ԳՈՅՈՒԹՅՈՒՆ ՈՒՆԵՑՈՂ ՕԴԱՓՈԽՈՒԹՅԱՆ ԵՐԴԻԿՆԵՐԸ ՓՈԽԱՐԻՆՎՈՒՄ ԵՆ ՆՈՐՈՎ

						Պատվիրատու՝	ՊԱՏՎԵՐ՝	ՀԱՏՈՐ՝	
						ՀՀ ԱՐԱՐԱՏԻ ՄԱՐԶՊԵՏԱՐԱՆ	ՀՀԱՄ-ԲԸԱՀ-ԱՇՁԲ-15/08-6	1	
						ՀՀ ԱՐԱՐԱՏԻ ՄԱՐԶԻ Ք. ԱՐՏԱՇԱՏ ԱՐԱՐԱՏՅԱՆ ՓՈՂՈՑԻ 1ՇԵՆՔԻ ՏԱՆԻՔԻ ՎԵՐԱՆՈՐՈԳՄԱՆ ԱՇԽԱՏԱՆՔԱՅԻՆ ՆԱԽԱԳԻԾ			
ՓՈՓ.	ՄԱՍ. ՔԱՆ.	ԹԵՐԹ	ՓԱՍՏԱԹ.Ն	ՍՏՈՐԱԳՐ.	ԱՄՍԱԹԻՎ	ճԱՐՏԱՐԱՊԵՏԱԿԱՆ ՄԱՍ	ՓՈՒԼ	ԹԵՐԹ	ԹԵՐԹԵՐ
ՆԱԽԱԳԱՀ		Գ.ԲԱՂՂԱՍԱՐՅԱՆ					Ա Ն	ճ - 11	11
ՆԳճ		Վ.ՄՆԱՑԱԿԱՆՅԱՆ							
ՆԱԽԱԳԾ.		Վ.ՄՆԱՑԱԿԱՆՅԱՆ				ՏԱՆԻՔԻ ՉԱԳԱՐԻ ՀԱՆԳՈՒՅՑ	«ՆՈՐԱՇԵՆ» ՆՏԿ		